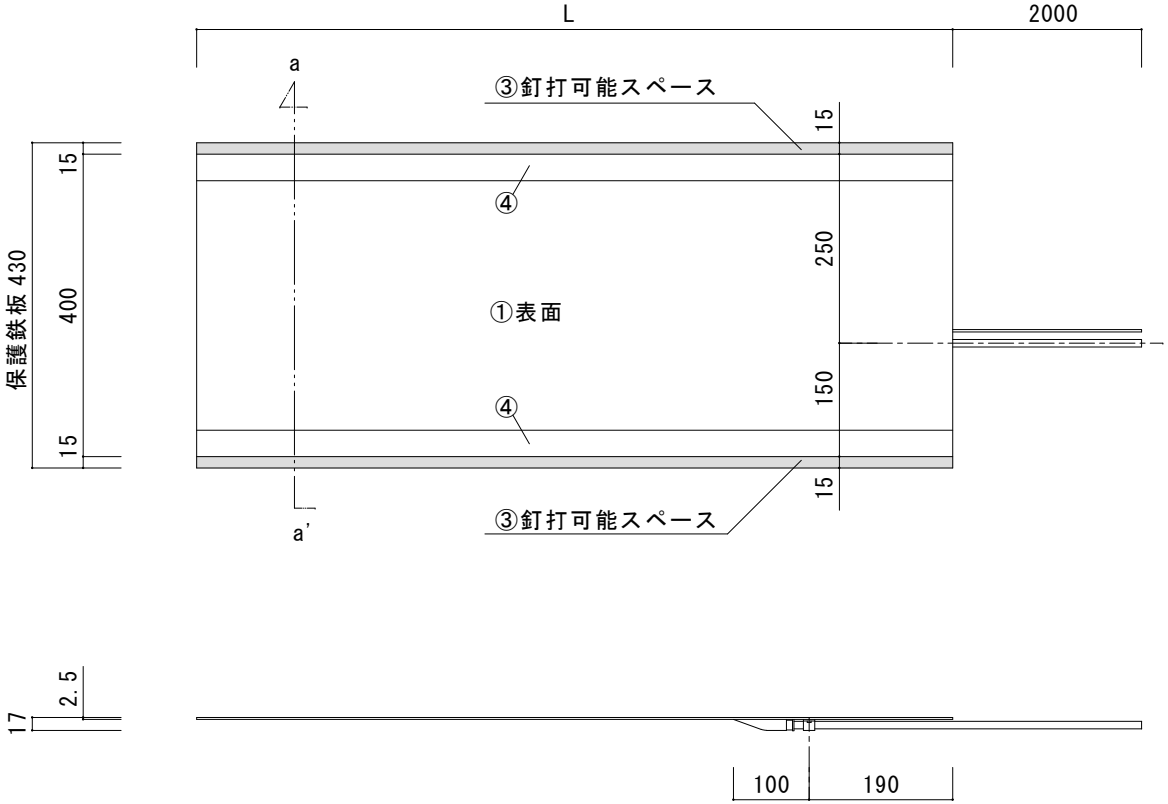

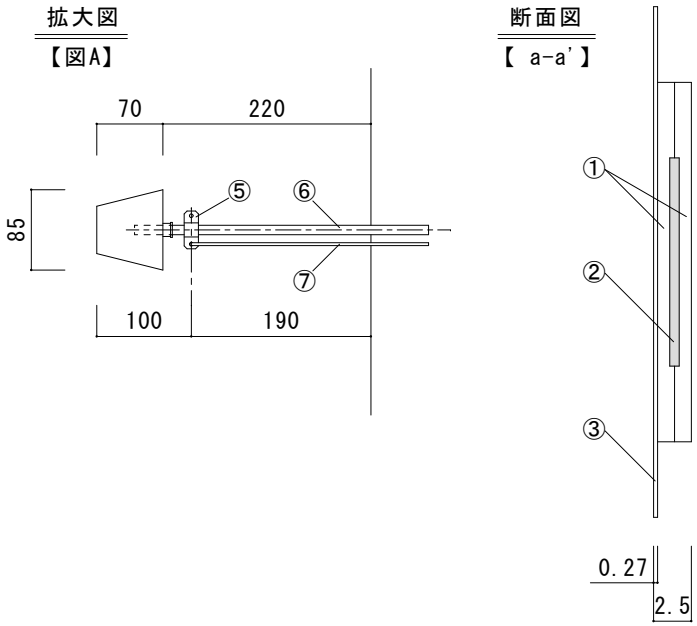

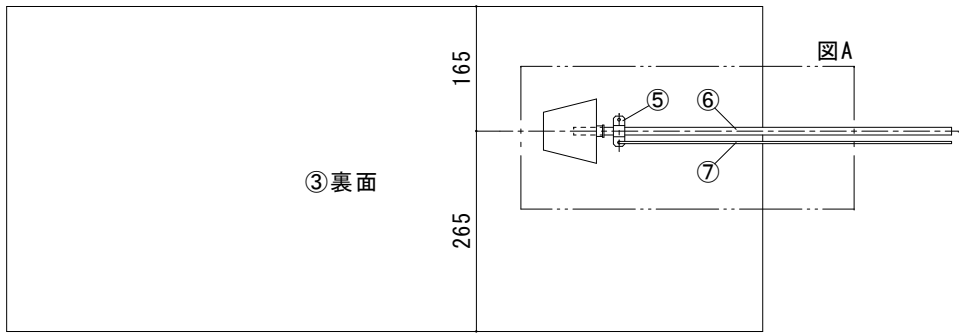

仕　様

型　　番	定格電圧	巾	消費電力	重　　量
CH-402	1φ200V	W400	135W/m	2.02Kg/m

番号	名　　称	材　質　・　備　考
⑦	アース線	KIV 2.0sq(緑・黄)
⑥	リード線	VCT 1.25sq×2C　φ9.6
⑤	サドル	
④	ダンプロンテープ	
③	保護鉄板	ガルバリウム鋼板　t=0.27
②	発熱体	
①	ブチルシート	

株式会社 アサヒクリエイト	図面名	作成年月日	SCALE	承認	製図	設計
	200Vアサヒルーフヒーター CH402	2024.7.21	NS	足立	鈴木	矢代